POMPA HYDRAULICZNA WIELOTŁOCZKOWA O ZMIENNEJ WYDAJNOŚCI TYPU HPA4

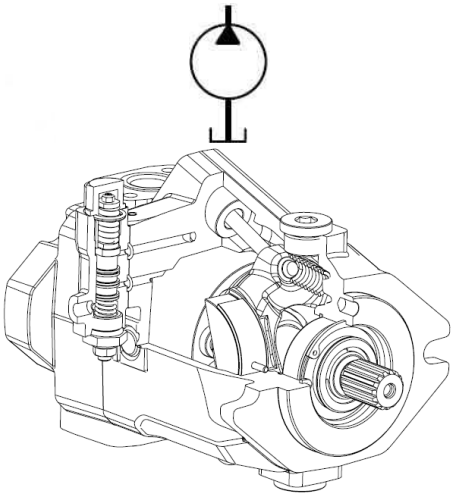

Pompy wielotłoczkowe typu HP A4 o zmiennej wydajności z regulatorem load-sensing i/lub kompensatorem ciśnienia zostały zaprojektowane do pracy w obiegu otwartym. Dzięki dużej wytrzymałości i solidności wykonania znalazła zastosowanie zarówno w aplikacjach przemysłowych jak i mobilnych. Pompy te są niezawodne w pracy ciągłej przy ciśnieniu do 250 bar. Pompy te posiadają przelotowy wał napędowy umożliwiające podłączenie kolejnej pompy lub tworzenie tandemów.

DANE TECHNICZNE:

Typ pompy - Numer katalogowy	Objętość robocza	Prędkość obrotowa	Ciśnienie robocze	Masa
HP A4	cm^3/obrót	obroty/min	bar	kg
HP A4 046	46	500-2800	280	23
HP A4 058	58	500-2650	250	24
HP A4 065	65	500-2500	250	24

BIPROMASZ® Sp. z o.o. sp. k.
85-426 Bydgoszcz, ul. Bronikowskiego 8 • tel./fax 52 379 93 10 • tel. kom. 501 139 935
e-mail: biuro@bipromasz.pl • www.bipromasz.pl

WYMIARY

- gabarytowe

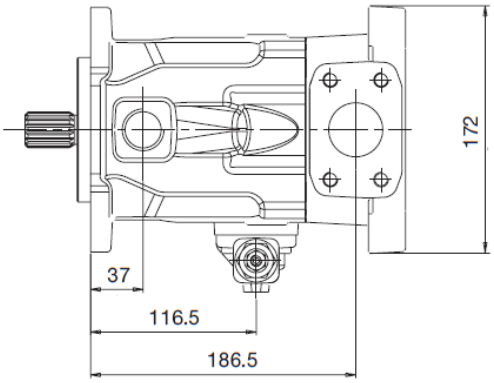

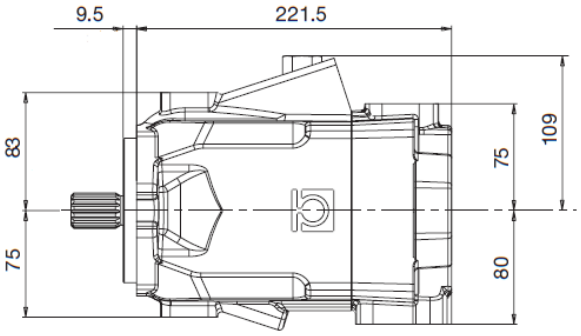

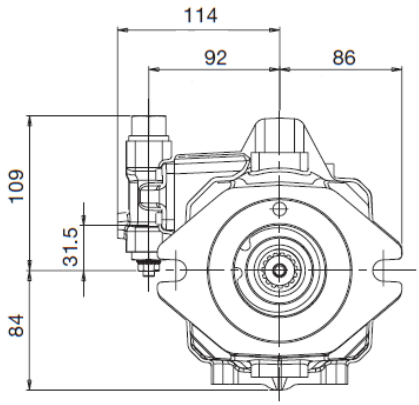

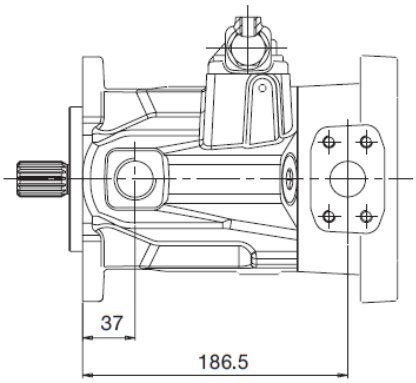

- kołnierz montażowy

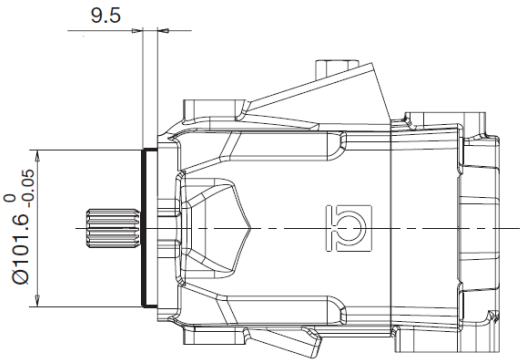

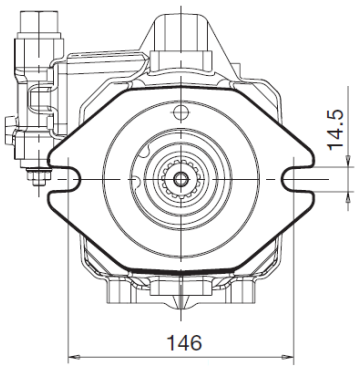

BIPROMASZ® Sp. z o.o. sp. k.
85-426 Bydgoszcz, ul. Bronikowskiego 8 • tel./fax 52 379 93 10 • tel. kom. 501 139 935
e-mail: biuro@bipromasz.pl • www.bipromasz.pl

- wałek napędowy

1 MAXYMALNY MOMENT OBROTOWY
460 N•m

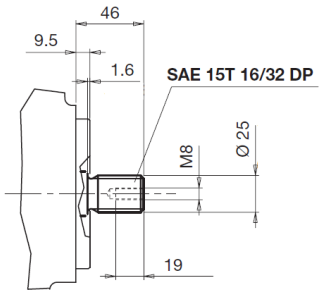

6 MAXYMALNY MOMENT OBROTOWY
210 N•m

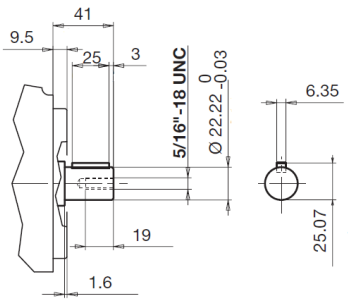

9 MAXYMALNY MOMENT OBROTOWY
310 N•m

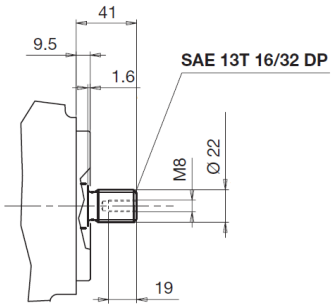

REGULATORY

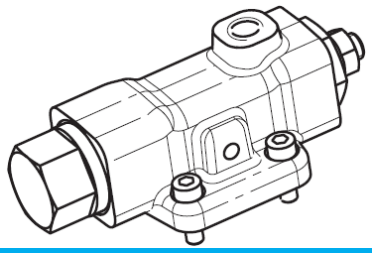

P KOMPENSATOR CIŚNIENIA

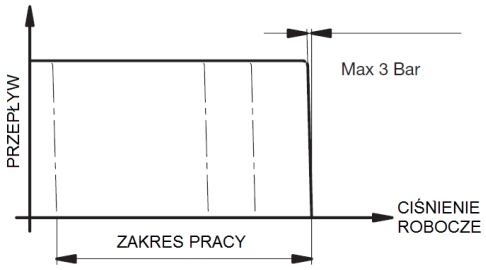

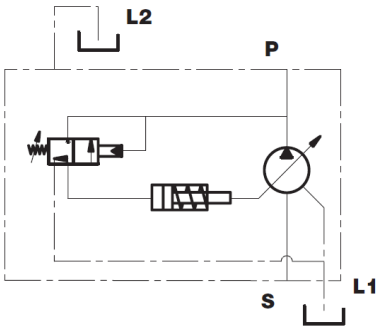

KOD	CIŚNIENIE bar
N	250
R	280

L REKULATOR CIŚNIENIA/PRZEPŁYWU

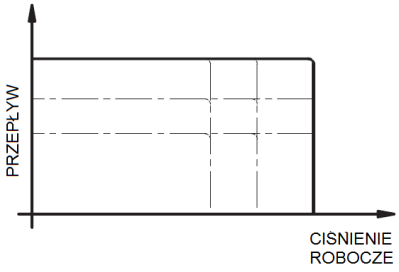

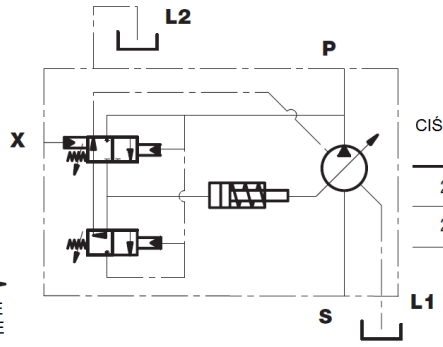

CIŚNIENIE bar	CIŚNIENIE STERUJĄCE LOAD-SENSING 14 bar	21 bar
210	E	F
250	I	

BIPROMASZ® Sp. z o.o. sp. k.
85-426 Bydgoszcz, ul. Bronikowskiego 8 • tel./fax 52 379 93 10 • tel. kom. 501 139 935
e-mail: biuro@bipromasz.pl • www.bipromasz.pl

GNIAZDO PRZYŁĄCZENIOWE POD KOLEJNĄ POMPĘ

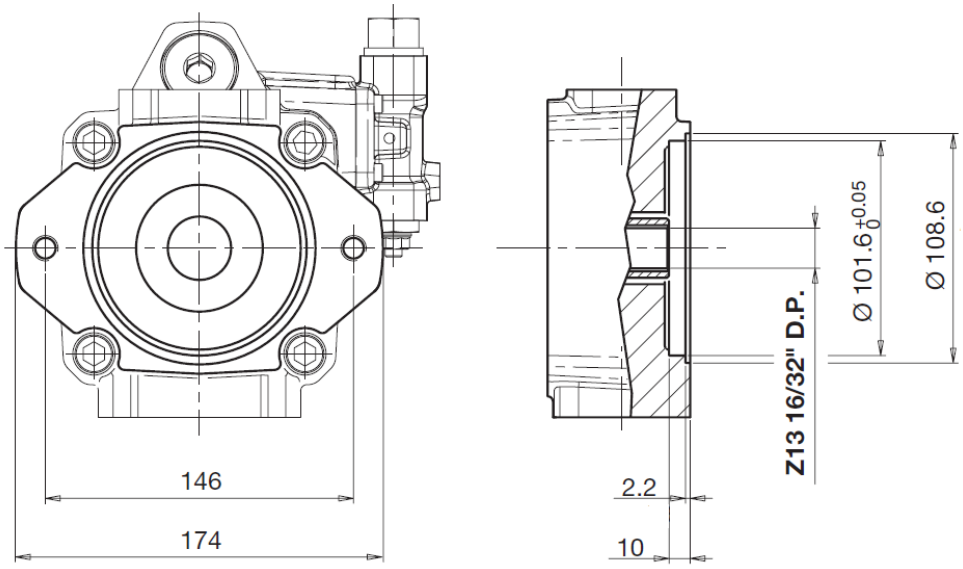

SPOSÓB ZAMAWIANIA

Wg danych technicznych

BIPROMASZ® Sp. z o.o. sp. k.
85-426 Bydgoszcz, ul. Bronikowskiego 8 • tel./fax 52 379 93 10 • tel. kom. 501 139 935
e-mail: biuro@bipromasz.pl • www.bipromasz.pl